令和7年度（2025年度）　社会福祉法人　進　和　学　園　　運　営　組　織　図

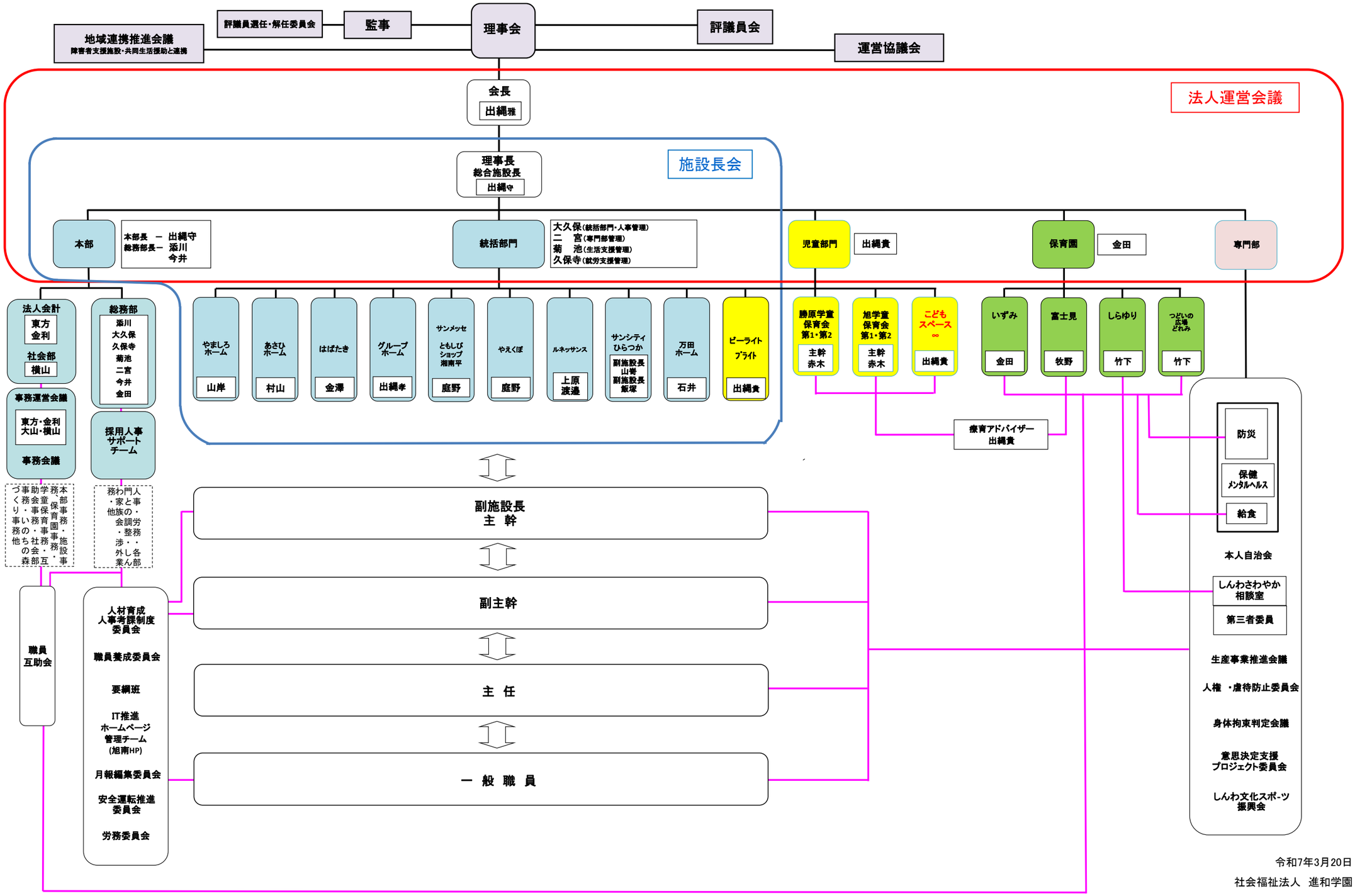

令和7年3月20日

社会福祉法人　進和学園